SCHEDA TECNICA

NOLEGGIO
www.gruppoemac.it

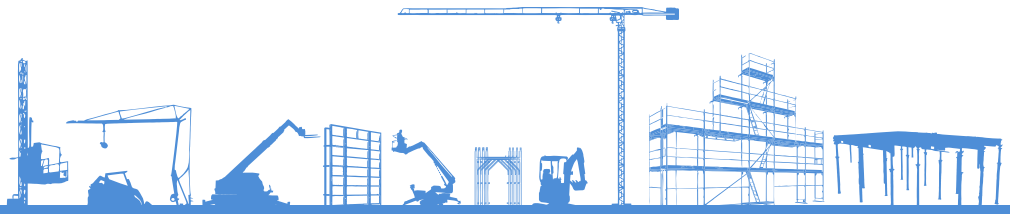

INSIEME PER DARVI IL MEGLIO

Non chiedere una macchina,
scegli un servizio che ti dia valore.

www.gruppoemac.it

CARATTERISTICHE TECNICHE

*Cingoli in gomma

Peso	Cingola in gomma	kg	1120
Capacità della benna, std. SAE/CECE		m^3	0,024/0,020
Larghezza della benna	con denti laterali	mm	398
	senza denti laterali	mm	380
Motore	Modello		D722-BH-6
	Tipo		Motore diesel a valvole in testa e raffreddato ad acqua E-TVCS (tipo economico, ecologico)
	Potenza sviluppata ISO90249	CV a giri/min	10,2/2050
		kW a giri/min	7,4/2050
	Numero di cilindri		3
	Alesaggio × corsa	mm	67 × 68
	Cilindrata	cc	719
Lunghezza totale		mm	2980
Altezza totale		mm	2230
Velocità di rotazione		giri/min	8,3
Larghezza dei cingoli di gomma		mm	180
Interasse		mm	1010
Dimensioni della lama (larghezza × altezza)		mm	750/990 × 200
Pompe idrauliche	P1, P2		Tipo a ingranaggi
	Portata	ℓ/min	10,5 + 10,5
	Pressione idraulica	MPa (kgf/cm^2)	17,6 (180)
	P3		Tipo a ingranaggi
	Portata	ℓ/min	3,1
	Pressione idraulica	MPa (kgf/cm^2)	2,9 (30)
Forza di penetrazione max. del braccio std.	Braccio	daN (kgf)	540 (550)
	Benna	daN (kgf)	1040 (1060)
Angolo di brandeggio del braccio (sinistro/destro)		deg	55/55
Circuito ausiliario	Portata	ℓ/min	21,0
	Pressione operativa	MPa (kgf/cm^2)	180
Capacità del serbatoio idraulico		ℓ	12,5
Capacità del serbatoio del gasolio		ℓ	12,0
Velocità di traslazione max. (bassa/alta)		km/h	2,0/4,0
Pressione a terra		kPa (kgf/cm^2)	25,3 (0,26)
Distanza da terra		mm	140

CAMPO DI LAVORO

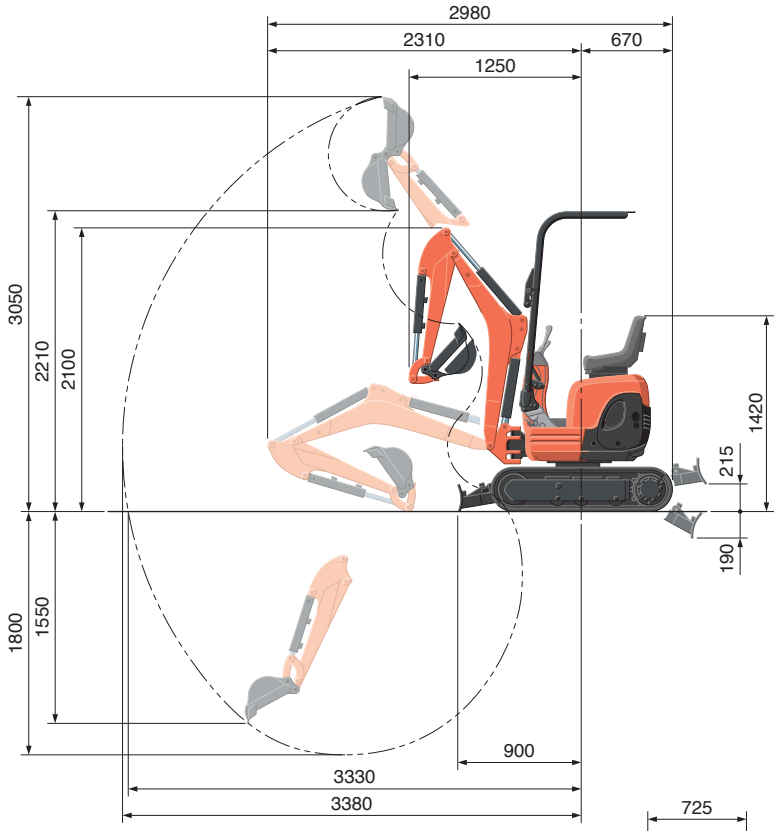

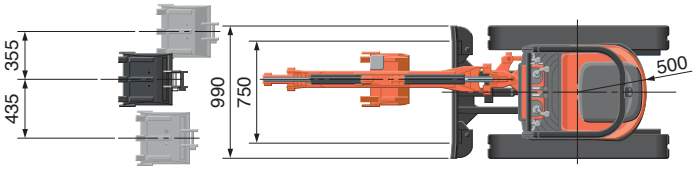

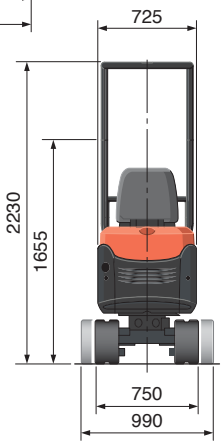

Unitá: mm

CAPACITÀ DI SOLLEVAMENTO

daN (ton)

Altezza di sollevamento	Raggio di sollevamento (1,5m)			Raggio di sollevamento (2m)			Raggio di sollevamento (max.)		
	Frontale		Laterale	Frontale		Laterale	Frontale		Laterale
	Lama abbassata	Lama sollevata		Lama abbassata	Lama sollevata		Lama abbassata	Lama sollevata	
2,0 m	-	-	-	170 (0,17)	170 (0,17)	150 (0,15)	-	-	-
1,0 m	290 (0,29)	260 (0,26)	220 (0,22)	220 (0,22)	160 (0,16)	140 (0,14)	-	-	-
0,5 m	410 (0,42)	230 (0,24)	190 (0,20)	250 (0,26)	150 (0,16)	130 (0,13)	140 (0,14)	90 (0,09)	70 (0,08)
0 m	380 (0,39)	220 (0,22)	180 (0,19)	250 (0,25)	150 (0,15)	120 (0,13)	-	-	-
-1,0 m	240 (0,25)	220 (0,22)	180 (0,19)	160 (0,17)	140 (0,15)	120 (0,12)	-	-	-

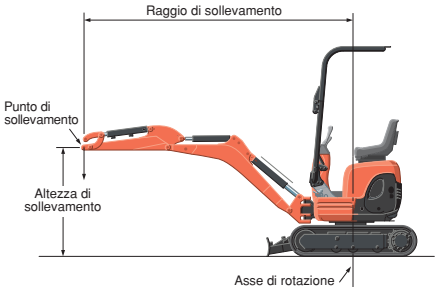

Note:
* La capacità di sollevamento è basata sulla norma ISO 10567 e non eccede oltre il 75% del carico statico di ribaltamento o dell' 87% della capacità di sollevamento idraulico della macchina.
* La benna dell'escavatore, il gancio, l'imbracatura ed altri accessori per il sollevamento sono da considerarsi presi in considerazione quando si misurano le capacità di sollevamento.

* Le aree di lavoro sono con la benna standard Kubota, senza attaco rapido.
* Le caratteristiche sono soggette a modifiche a discrezione del costruttore senza preaviso per il miglioramento del prodotto.

KUBOTA EUROPE S.A.S.

19 à 25, Rue Jules - Vercruysse -
Zone Industrielle - B.P. 50088
95101 Argenteuil Cedex France
Téléphone : (33) 01 34 26 34 34
Télécopieur : (33) 01 34 26 34 99
http://www.kubota-global.net

W21PS00853