SCHEDA TECNICA

NOLEGGIO
www.gruppoemac.it

SISTEMI RAMPANTI

INSIEME PER DARVI IL MEGLIO

Non chiedere una macchina,
scegli un servizio che ti dia valore.

www.gruppoemac.it

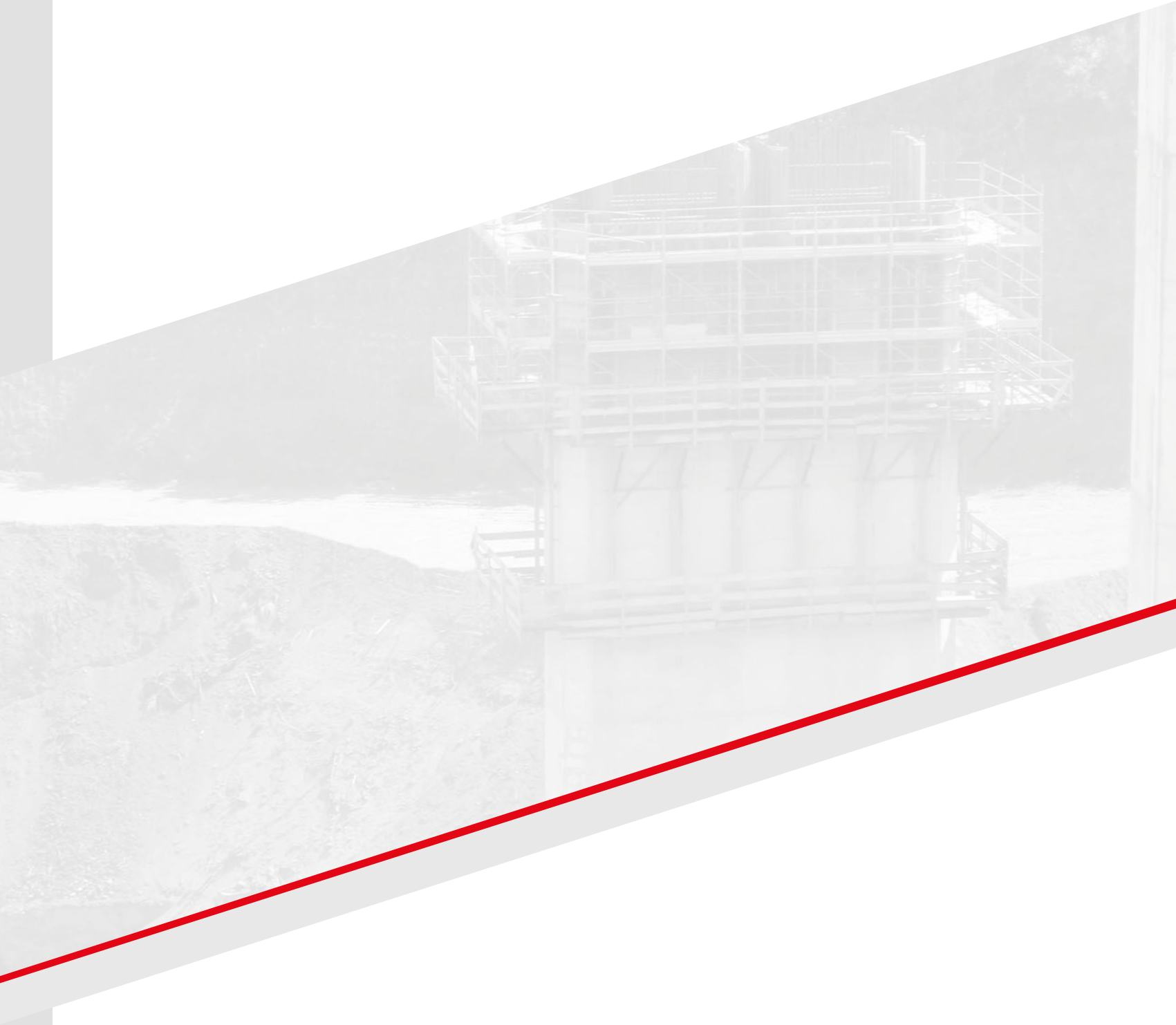

MENSOLE RAMPANTI REGOLABILI

ADJUSTABLE CLIMBING BRACKETS
VERSTELLBAR RAMPENTRÄGER
РЕГУЛИРУЕМАЯ ПОДЪЕМНАЯ КОНСОЛЬ

MENSOLE RAMPANTI REGOLABILI
ADJUSTABLE CLIMBING BRACKETS
VERSTELLBAR RAMPENTRÄGER
РЕГУЛИРУЕМАЯ ПОДЪЕМНАЯ КОНСОЛЬ

MENSOLA TROLLEY
TROLLEY BRACKET
TROLLEY KONSOLE
TROLLEY ПОДЪЕМНАЯ

MENSOLA DIGA
DIGA BRACKET
DIGA KONSOLE
DIGA ПОДЪЕМНАЯ

MENSOLE RAMPANTI REGOLABILI | ADJUSTABLE CLIMBING BRACKETS

VERSTELLBAR RAMPENTRÄGER | РЕГУЛИРУЕМАЯ ПОДЪЕМНАЯ КОНСОЛЬ

Permettono di sostenere le casseforme FARESIN per i getti di ripresa in elevazione. Tali mensole sono fissate alla fase di getto precedente, in cui è preventivamente "annegata" un'apposita piastra. Ultimata la fase di getto, la mensola rampante è imbracata con mezzo di sollevamento idoneo e sollevata fino a raggiungere la posizione per la fase successiva. L'innalzamento della mensola e dei casseri può avvenire contemporaneamente in quanto, tramite il carrello di traslazione, i pannelli sono collegati solidalmente alla mensola. A secondo del caso è fornita con dispositivi di ancoraggio di due diverse misure Ø15 e Ø20. Correlate del relativo sottoponte per la facile estrazione degli attacchi rapidi. Possono essere di tipo fisso o con carrello traslatore, inclinate per dighe.
A differenza delle mensole rampanti, le diga sono idonee anche per i getti monofaccia; quindi concepite per reggere la spinta orizzontale del calcestruzzo. Con la mensola diga si possono realizzare fasi di getto inclinate (sia all'interno che all'esterno) fino a 30°.
Con i telai rampanti regolabili possiamo realizzare mensole fino a 6 metri di lunghezza
Accessori di servizio quali scale e botole completano le forniture e consentono di eseguire tutte le fasi di getto in assoluta sicurezza per le maestranze.

Support for the formwork FARESIN when climbing procedure for vertical walls. The position of the brackets set in the previous concreted wall and installed a new anchor in the new pouring step. After the concrete is poured and the wall formwork is stripped, the climbing unit - brackets are firmly connected with the formwork –will reacted vertical with the appropriate lifting e.g crane to the next casting. The formwork can be moved horizontally on the bracket by a carriage, which is firmly connected with the bracket - for striking and setting ! Depending on the situation , the anchors will be run in two different sizes DIW Ø15 or Ø20. The corresponding necessary finishing platforms are designed with quick connect couplings and pipes. The forms can be mounted either fix or mobile on the bracket as well as inclined to be used at dams. Unlike the brackets for tied wallforms, those brackets that are used for dams are mostly for "single-sided formwork" designed and usable! With these brackets can then formed also sloping walls (interior and exterior) up to 30 °. Climbing-moving units can run up to 6 meters in width. Service and accessories such as stairs and hatches in complete deliveries allow you to perform all phases of climbing in complete safety for the workers.

Unterstützung für die Schalung FARESIN beim Klettervorgang für senkrechte Wände.
Die Lage der Konsolen wird in dem vorherigen Betonierabschnitt festgelegt und eine neue Verankerung in den neuen Betonierabschnit eingebaut.
Nach dem Betonieren und dem Ausschalen der Wandschalung wird die Umsetzeinheit - Konsolen sind mit der Schalung fest verbunden - mit dem entsprechenden Hebezeug z.B. Kran in den nächsten Betonierabschnitt umgesetzt.
Die Schalung kann über einen Fahrwagen, der mit der Konsole fest verbunden ist auf der Konsole horizontal bewegt werden - zum Einschalen oder ausschalen! Je nach Situation wird die Verankerungen mit zwei verschiedenen Ankergrößen DIW Ø15 oder Ø20 ausgeführt.
Die entsprechenden notwendigen Nachlaufbühnen werden mit Schnellverschlusskupplungen und Rohren ausgeführt.
Die Schalungen können entweder fest oder fahrbar mit der Konsole verbunden werden oder auch geneigt z.B. bei Dämmen eingesetzt werden.
Im Gegensatz zu den Konsolen für geankerte Wände, sind diejenigen Konsolen, die für Dämme eingesetzt werden, meist für „einhäuptige Schalung" bemessen und einsetzbar! Mit diesen Konsolen können dann auch geneigte Wände (innen und außen) bis zu 30 ° geschalt werden.
Klettergerüst-Umsetzeinheiten können bis zu 6 Meter Breite ausgeführt werden.
Service und Zubehör wie Treppen und Luken in kompletten Lieferungen ermöglichen es den Kunden, alle Phasen des Kletterns in absoluter Sicherheit für die Arbeiter durchzuführen.

Позволяют опирать на них щиты "Фарезин» при переходе на следующий уровень заливки. Подобные консоли фиксируются на этапе предыдущей заливки, предварительно устанавливается соответствующая скоба. По завершении этапа заливки, подвесная консоль стропится и поднимается при помощи соответствующего подъемного средства до следующей позиции, где будет заливка. Подъем консоли и щитов может происходить одновременно, т.к. щиты посредством передвижной тележки прочно удерживаются на консоли. В зависимости от конкретного применения консоль поставляется с приспособлениями для крепления двух различных размеров - Ø15 и Ø20. Консоли снабжены соответствующей нижней палубой для легкого извлечения быстроразъемных соединений. Консоли могут быть фиксированного типа или с передвижной тележкой, выполненные по типу наклонных конструкций для плотин. В отличие от традиционных подвесных консолей, подобные конструкции пригодны также для заливки подпорных стен, это означает, что они рассчитаны на сопротивление горизонтальному давлению бетона. Подобные конструкции позволяют осуществлять заливку под углом в 30° (как внутри, так и снаружи). Используя регулируемые подвесные платформы, можно собрать консоль длиной до 6 м. Комплектующие элементы (лестницы и люки) являются частью конструкции и позволяют осуществлять все этапы заливки с полной гарантией безопасности для рабочих.

ANCORAGGIO Ø15

ANCHORING Ø15 | VERANKERUNG Ø15 | АНКЕРОВКА Ø15

COMPLESSIVO MENSOLA REGOLABILE
ADJUSTABLE CLIMBING BRACKET
REGULIERBAR RAMPENTRÄGER
РЕГУЛИРУЕМАЯ ПОДЪЕМНАЯ КОНСОЛЬ

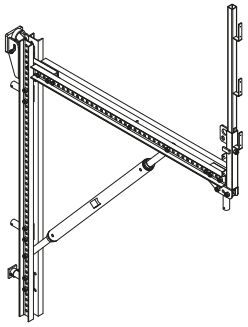

Cod. N°	Peso Kg
Cod. n°	Weight
Code Nr.	Gewicht kg
Код N°	Вес, кг
8169158	170,00

MENSOLA SOTTOPONTE L:1000
TRAILING WORK PLATFORM BRACKET L:1000
KONSOLE AUFFANGGERÜST L:1000
КОНСОЛЬ ПЛАТФОРМЫ L:1000

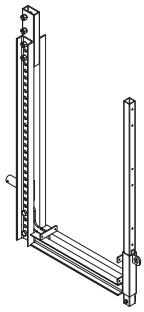

Cod. N°	Peso Kg
Cod. n°	Weight
Code Nr.	Gewicht kg
Код N°	Вес, кг
8169163	64,00

MENSOLA SOTTOPONTE L:1500 H.4500
TRAILING WORK PLATFORM
BRACKET L:1500 H.4500
KONSOLE AUFFANGGERÜST L:1500 H.4500
КОНСОЛЬ ПЛАТФОРМЫ L:1500 H.4500

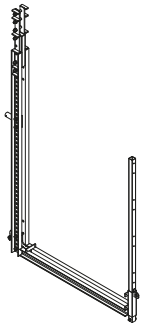

Cod. N°	Peso Kg
Cod. n°	Weight
Code Nr.	Gewicht kg
Код N°	Вес, кг
8168149/C	113,00

ANCORAGGIO Ø20

ANCHORING Ø20 | VERANKERUNG Ø20 | АНКЕРОВКА Ø20

COMPLESSIVO MENSOLA REGOLABILE
ADJUSTABLE CLIMBING BRACKET
REGULIERBAR RAMPENTRÄGER
РЕГУЛИРУЕМАЯ КОНСОЛЬ

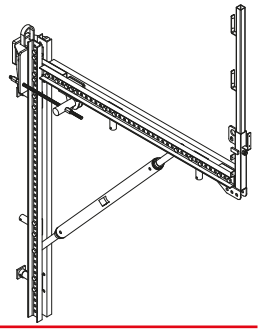

Cod. N°	Peso Kg
Cod. n°	Weight
Code Nr.	Gewicht kg
Код N°	Вес, кг
8169307	210,00

MENSOLA SOTTOPONTE L:1500 H.3000
TRAILING WORK PLATFORM
BRACKET L:1500 H.3000
KONSOLE AUFFANGGERÜST L:1500 H.3000
КОНСОЛЬ ПЛАТФОРМЫ L:1500 H.3000

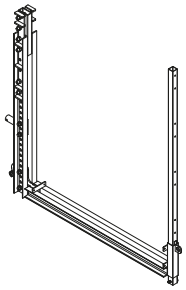

Cod. N°	Peso Kg
Cod. n°	Weight
Code Nr.	Gewicht kg
Код N°	Вес, кг
8168150/C	90,00

MORSETTO FISSAGGIO TRAVI IN LEGNO E COMPLESSIVO TRAVE FORATA
FIXING CLAMP FOR WOOD BEAMS AND STEEL GIRDER WITH HOLES ASSEMBLY
BEFESTIGUNGSZWINGE FÜR HOLZ TRÄGER UND LOCHTRÄGER
КРЕПЕЖНЫЙ ЗАЖИМ ДЛЯ ДЕРЕВЯННЫХ БАЛОК И ПРОСВЕРЛЕННАЯ БАЛКА В СБОРЕ

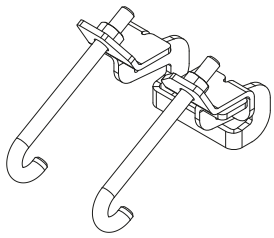

Cod. N°	Peso Kg
Cod. n°	Weight
Code Nr.	Gewicht kg
Код N°	Вес, кг
8169102	0,60

MENSOLA TROLLEY ANCORAGGIO Ø15 | TROLLEY BRACKET ANCHORING Ø15

TROLLEY KONSOLE VERANKERUNG Ø15 | TROLLEY ПОДЪЕМНАЯ КОНСОЛЬ АНКЕРОВКА Ø15

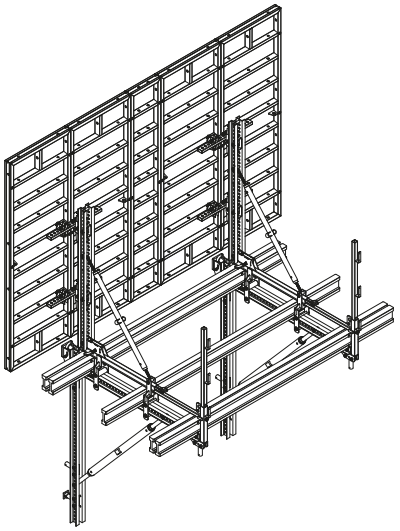

MONTAGGIO MENSOLA SINGOLA
ASSEMBLY SINGLE BRACKET
MONTAGE EINZIGEN KONSOLE
МОНТАЖ ОДНОМЕСТНОЙ КОНСОЛИ

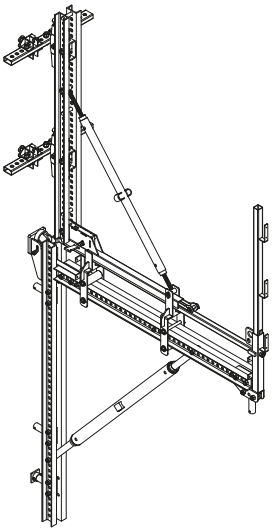

CARRELLO TRASLATORE
TRANSLATION TROLLEY
TROLLEY WAGEN
TROLLEY КОРЗИНА

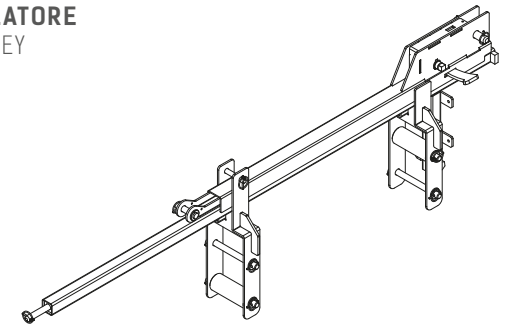

Cod. N° Cod. n° Code Nr. Код N°	Peso Kg Weight Gewicht kg Вес, кг
8169315	51,00

TRAVE ATTACCO PANNELLI (MENSOLA TROLLEY)
ANCHORING PANELS BEAM (TROLLEY BRACKET)
STRAHL ANGRIFF SCHALUNGEN
(TROLLEY RAMPENTRÄGER)
ПУЧКА ОПАЛУБКИ АТАКИ TROLLEY ПОДЪЕМНАЯ КОНСОЛЬ)

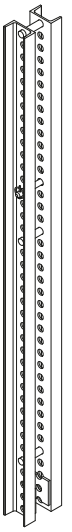

Cod. N° Cod. n° Code Nr. Код N°	Peso Kg Weight Gewicht kg Вес, кг
8169314	43,00

PUNTONE REGOLABILE
ADJUSTABLE STRUT
VERSTELBAREN STREBE
РЕГУЛИРУЕМЫЕ СТОЙКИ

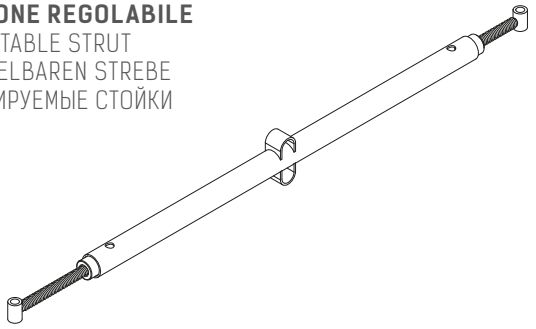

Cod. N° Cod. n° Code Nr. Код N°	Peso Kg Weight Gewicht kg Вес, кг
8169313	11,00

COMPLESSIVO STAFFA REGOLABILE
ADJUSTABLE STIRRUP
VERSTELLBARE STEIGBÜGEL
РЕГУЛИРУЕМЫЙ КРОНШТЕЙН

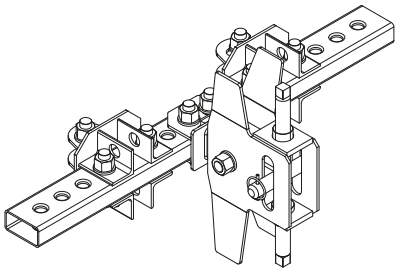

Cod. N°	Peso Kg
Cod. n°	Weight
Code Nr.	Gewicht kg
Код N°	Вес, кг
8169316	21,00

CHIAVE A CRICCHETTO PER PONTEGGI
RATCHET KEY FOR SCAFFOLDING
RATSCHENSCHLÜSSEL FÜR GERÜSTE
ХРАПОВОЙ КЛЮЧ ДЛЯ СТРОИТЕЛЬНЫХ ЛЕСОВ

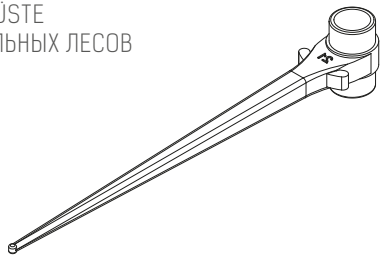

Cod. N°	Peso Kg
Cod. n°	Weight
Code Nr.	Gewicht kg
Код N°	Вес, кг
8169258	1,00

MENSOLA DIGA ATTACCO 20 | DIGA BRACKET ANCHORING Ø15

DAM BRACKET ANCHORING Ø20 | ПЛОТИНА КОНСОЛЬ АНКЕРОВКА Ø20

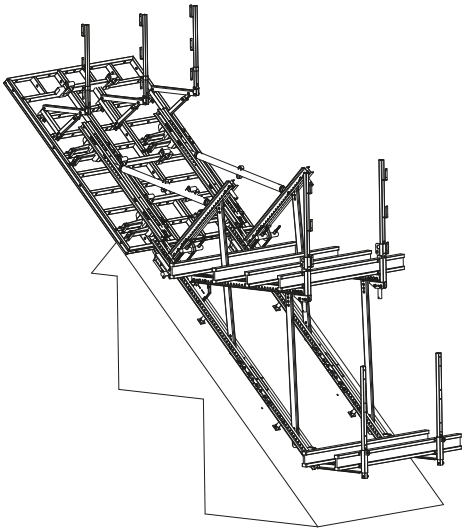

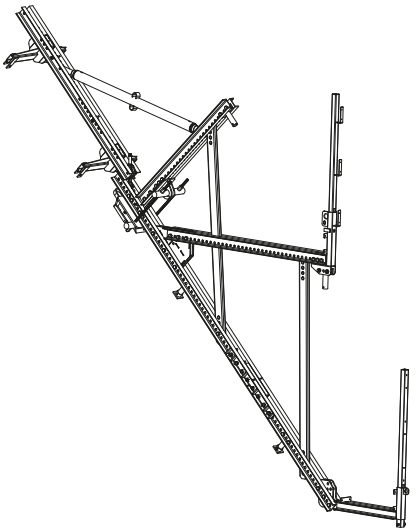

MENSOLA SOTTOPONTE
TRAILING WORK PLATFORM BRACKET
KONSOLE AUFFANGGERÜST
НИЖНИЕ ПОДМОСТИ

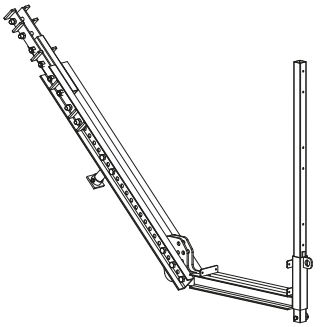

Cod. N°	Peso Kg
Cod. n°	Weight
Code Nr.	Gewicht kg
Код N°	Вес, кг
7161818/C	81,50

MENSOLA DI SERVIZIO REGOLABILE
ADJUSTABLE SERVICE CONSOLE
EINSTELLBARE SERVICE-KONSOLE
РЕГУЛИРУЕМЫЙ КОНСОЛЬ ПОДМОСТЕЙ

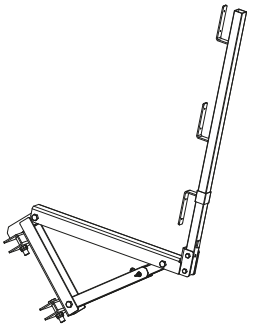

Cod. N°	Peso Kg
Cod. n°	Weight
Code Nr.	Gewicht kg
Код N°	Вес, кг
7161817/C	22,00

STAFFA FISSA PANNELLI
PANELS FIXED STIRRUP
SCHALUNGEN TRÄGERANSCHLUSSBÜGEL
СКОБА КРЕПЛЕНИЯ
ОПАЛУБОЧНЫЕ ЩИТЫ

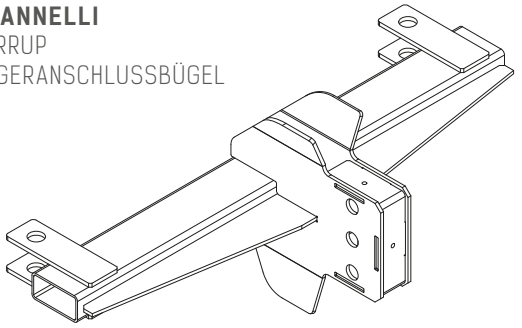

Cod. N°	Peso Kg
Cod. n°	Weight
Code Nr.	Gewicht kg
Код N°	Вес, кг
8169329	12,00

STAFFA FISSAGGIO PIANO CALPESTIO
WORKING PLANE FIXED STIRRUP
ARBEITSBODEN TRÄGERANSCHLUSSBÜGEL
СКОБА КРЕПЛЕНИЯ НАСТИЛ

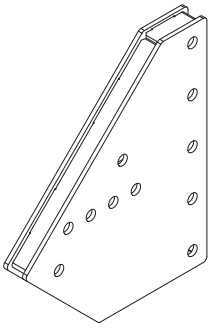

Cod. N°	Peso Kg
Cod. n°	Weight
Code Nr.	Gewicht kg
Код N°	Вес, кг
7161822	18,00

PUNTONE FISSO
FIXED STRUT
STREBE FIXIERT
СТОЙКИ ЗАФИКСИРОВАНО

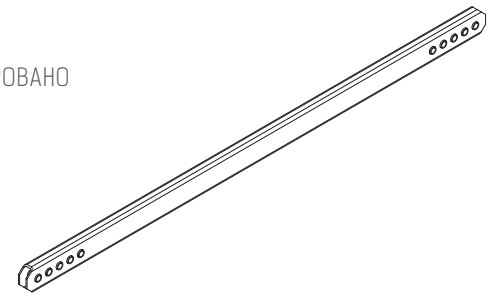

Cod. N°	Peso Kg
Cod. n°	Weight
Code Nr.	Gewicht kg
Код N°	Вес, кг
7161825	21,00

STAFFA ANCORAGGIO PANNELLI CON REGOLAZIONE
PANELS ANCHORING STIRRUP WITH REGULATION
BEFESTIGUNGSBÜGEL SCHALUNGEN
MIT EINSTELLUNG
КРОНШТЕЙН КРЕПЛЕНИЯ
ПАНЕЛИ С РЕГУЛИРОВКОЙ

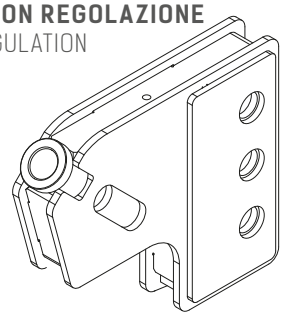

Cod. N°	Peso Kg
Cod. n°	Weight
Code Nr.	Gewicht kg
Код N°	Вес, кг
8169331	5,50

COMPLESSIVO TRAVE FORATO
STEEL GIRDER WITH HOLES
LOCHTRÄGER
ПРОФИЛЬНЫЙ ЭЛЕМЕНТ
С ОТВЕРСТИЯМИ

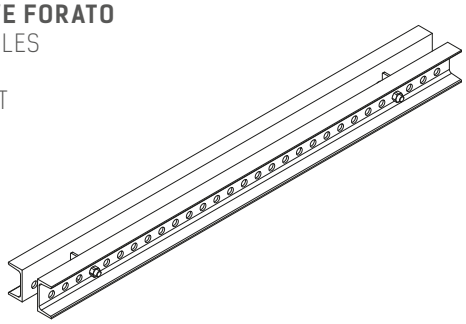

Cod. N°	Peso Kg
Cod. n°	Weight
Code Nr.	Gewicht kg
Код N°	Вес, кг
7161821	31,50

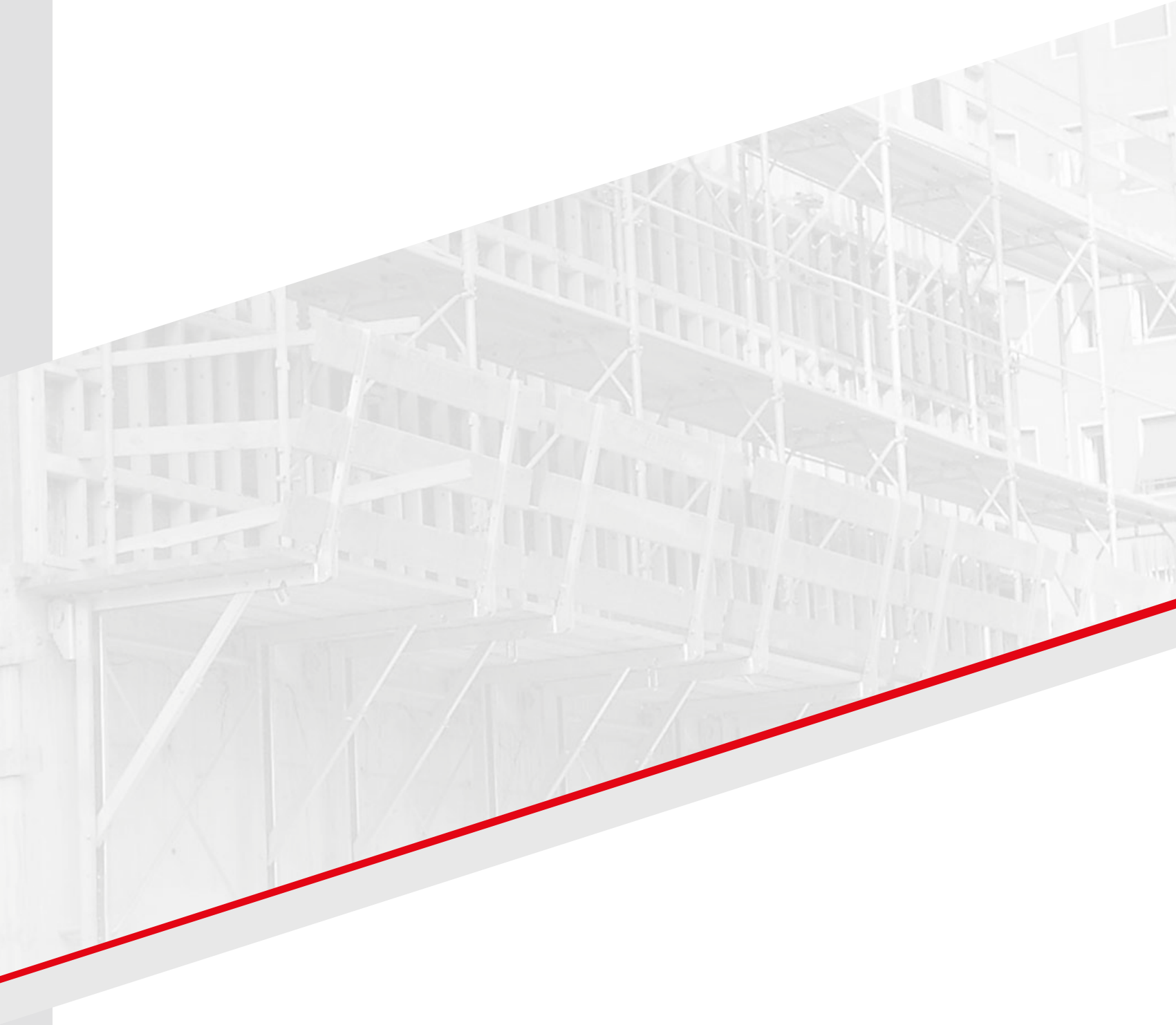

MENSOLE RAMPANTE

CLIMBING BRACKET
RAMPENTRÄGER
ПОДВЕСНЫЕ ПОДМОСТИ

MENSOLA RAMPANTE FMR 150/220
CLIMBING BRACKET FMR 150/220
RAMPENTRÄGER FMR 150/200
ПОДВЕСНЫЕ ПОДМОСТИ FMR 150/220

ELEMENTI
COMPONENTS
ELEMENTE
ЭЛЕМЕНТЫ

ACCESSORI
ACCESSORIES
ZUBEHÖR
АКСЕССУАРЫ

TELAI DI RIPRESA FM
FM SHUTTING FRAMES
KLETTERRAHMEN FM
СКОЛЬЗЯЩИЕ РАМЫ FM

MENSOLA RAMPANTE FMR 150/220 | CLIMBING BRACKET FMR 150/220

RAMPENTRÄGER FMR 150/200 | ПОДВЕСНЫЕ ПОДМОСТИ FMR 150/220

La MENSOLA RAMPANTE FMR 150/220 arriva in cantiere già pre-assemblata e pronta all'uso. Può essere rapidamente aperta e collegata in maniera sicura alle boccole d' aggancio previste, integrata con il pianale di compenso ed il pianale per angolo. La portata ammessa è di 600 Kq/qm.

Faresin Building S.p.A. offre, a corredo della mensola rampante FMR 150/220, tutti gli elementi di ancoraggio necessari a garantire sempre la massima sicurezza ad altezze elevate.

The FOLDABLE BRACKET FMR 150/220 arrives on site already pre-assembled and ready for use.
It can be rapidly open and connected securely to the anchoring points provided, integrated with the platform and the platform for compensation. The allowable load is 600 Kq / sqm.

Faresin Building S.p.a. supplies, with the Fmr platform, all the anchoring elements needed to ensure maximum safety at elevated heights at all times.

Die Faltbühne FMR 150/220 wird an der Baustelle vormontiert und einsatzbereit angeliefert. Sie kann schnell geöffnet werden und sicher an den eingebauten Verankerungspunkten eingehängt werden, integriert sowohl an der Gerüstbühne als auch an der Ausgleichsbühne. Die zulässige Belastung ist 600 Kq / qm.

Faresin Building S.p.a. alle Verankerungsteile, die notwendig sind, um stets höchste Sicherheit auch in großen höhen zu gewährleisten.

Подвесные подмости FMR 150/220 поставляются на объект уже в виде собранных блоков, готовых к эксплуатации. Система быстро раскрывается и надежно крепится к специально предусмотренным крепежным втулкам. Может сочетаться с доборной платформой и угловой платформой. Допустимая грузоподъемность составляет 600 кг/кв.м.

В дополнение к подмостям Fmr компания Фарезин Билдинг Дивижен предлагает все крепежные элементы, необходимые для постоянного обеспечения максимальной безопасности высотных работ.

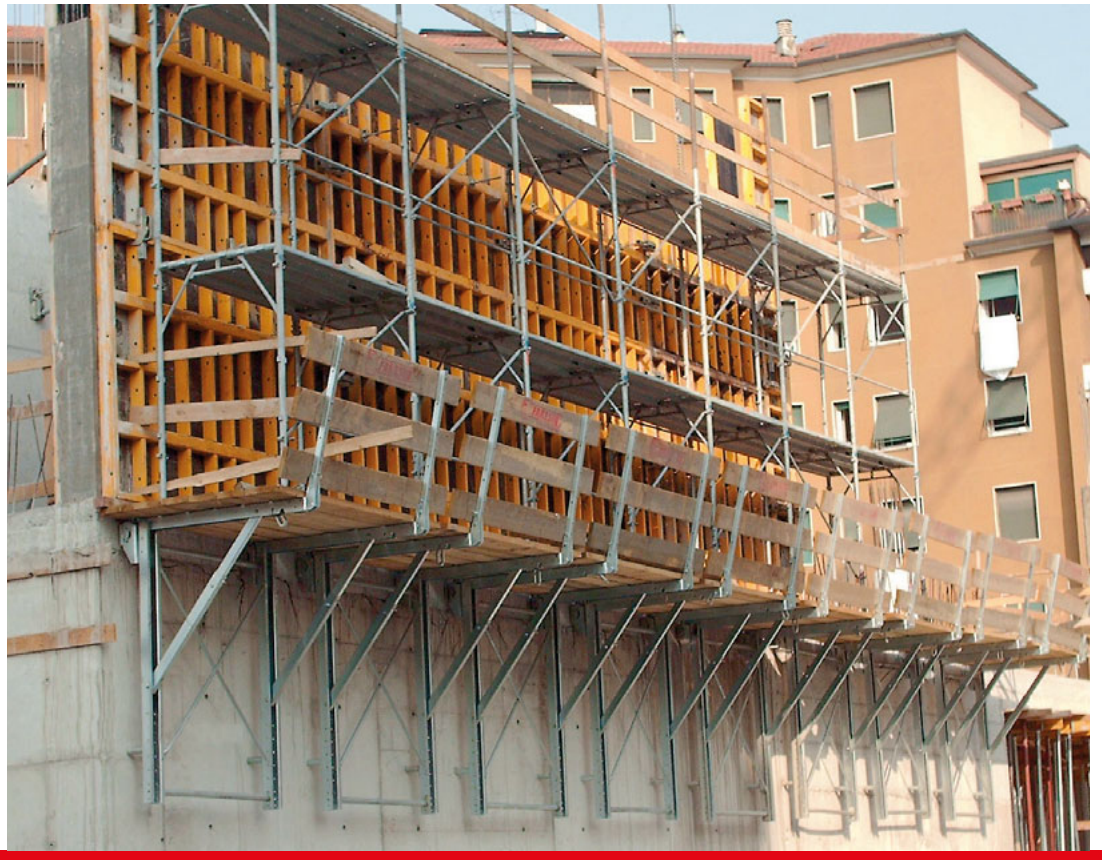

- Prima di posizionare la boccola, pulire il piano d'appoggio da eventuali incrostazioni o sedimenti.
- Punto di ancoraggio.
- La resistenza dell'ancoraggio influisce direttamente sulla portata delle mensole, maggiore è il carico applicato su di essa, maggiore dovrà essere la cura posta nel realizzare condizioni di ancoraggio rigide e stabili.
- Per la movimentazione della mensola agganciare le catene o le funi nei 4 punti di sollevamento predisposti, prestando attenzione affinché l'angolo interno tra le funi non superi i 60°.
- Non movimentare mai le mensole rampanti quando nel pianale di calpestio sono presenti carichi o transita il personale addetto al cantiere.
- Verifica del serraggio con l'impiego di una chiave dinamometrica si dovrà verificare il corretto fissaggio della boccola. La coppia di serraggio prevista non dovrà essere minore di 300 nm (30 kgm). La chiave dinamometrica dovrà scattare con la vite in rotazione.
- Durante la movimentazione e l'utilizzo dell'attrezzatura Faresin Building, servirsi sempre dei dispositivi di protezione individuale (dpi). Utilizzare guanti di protezione delle mani, scarpe antinfortunistiche, indumenti di lavoro idonei, indossare il casco protettivo e idonei dispositivi di protezione contro le cadute dall'alto durante tutte le fasi di movimentazione, montaggio ed uso delle mensole rampanti.

- Before positioning the bush, remove any deposits or sediments from the surface.
- Anchor point.
- The anchoring resistance directly affects the bearing capacity of the brackets, the greater the load applied to it, the more care must be taken to create rigid and stable anchoring conditions.
- To lift the bracket attach the chains or ropes to the 4 lifting points provided; make sure that the internal angle between the ropes does not exceed 60°.
- Never lift the climbing brackets when any loads are stored on the access walkway or any site personnel are transiting on it.
- Check the torque use a torque wrench to check the torque of the bushing. The torque should not be less than 300 nm (30 kgm). The torque wrench must click when the screw rotates.
- Always use personal protective equipment (ppe) when handling or using Faresin Building equipment. Wear protective gloves, safety footwear, suitable work clothes, safety hat and use suitable means of protectection against falling from the equipment while handling, installing and using the climbing brackets.

- Vor der positionierung der buchse muss die auflagefläche von verkrustungen oder ablagerungen gereinigt werden.
- Verankerungsstelle.
- Die festigkeit der verankerung wirkt sich unmittelbar auf die tragfähigkeit der konsolen aus. Je größer die konsolenbelastung, desto mehr sorgfalt muss auf die herstellung von starren und stabilen verankerungsbedingungen verwendet werden.
- Zur verbringung der konsole die ketten oder seile in die 4 vorhandenen hebestellen einhängen. Achten sie darauf, dass der innenwinkel zwischen den seilen 60° nicht überschreitet.
- Niemals die kletterkonsolen umsetzen, wenn sich auf der trittfläche lasten befinden oder sie von baustellenpersonal passiert wird.
- Prüfung des festen halts mit einem drehmomentschlüssel muss geprüft werden, ob die buchse einwandfrei befestigt ist. Das anzugsdrehmoment darf 300 nm (30 kgm) nicht unterschreiten. Der drehmomentschlüssel muss bei sich drehender schraube ansprechen.
- Während der verlagerung und dem gebrauch der ausrüstungen von Faresin Building ist stets die persönliche schutzausrüstung (psa) anzulegen. Zu tragen sind schutzhandschuhe, sicherheitsschuhe und geeignete arbeitskleidung. Außerdem sind ein schutzhelm und sachgerechte absturzsicherungen während sämtlicher umsetz-, montage- und gebrauchsphasen der kletterkonsolen vorgeschrieben.

- Перед тем, как устанавливать втулку, опорную поверхность необходимо очистить от налета и неровностей.
- Точка крепления.
- Прочность крепления напрямую влияет на грузоподъемность подмостей. Чем больше нагрузка на них, тем с большей тщательностью должно быть реализовано прочное и устойчивое крепление.
- Для перемещения подмостей необходимо закрепить цепи или стропы в 4 специально предназначенных точках. Обратите внимание,что внутренний угол строп не должен превышать 90 градусов.
- Не производить перемещение подмостей, если на их рабочей площадке находится груз, или рабочий.
- Проверка надежности крепления. При помощи динамометрического ключа убедитесь в том, что втулка закреплена корректно. Расчетное значение момента затяжки не должно быть ниже 300 нм (30 кг/м). Во время вращения в соприкосновении с болтом динамометрический ключ должен щелкнуть.
- При перемещении и при работе с оборудованием производства фарезин билдинг дивижен всегда пользуйтесь приспособлениями индивидуальной защиты. При выполнении работ по перемещению, монтажу и при эксплуатации подмостей пользуйтесь защитными перчатками, защитной обувью, работайте в спецодежде, каске, носите также элементы защиты от падений с высоты.

FMR 150/220
MENSOLA RAMPANTE
CLIMBING BRACKET
RAMPENTRÄGER
ПОДВЕСНЫЕ ПОДМОСТИ

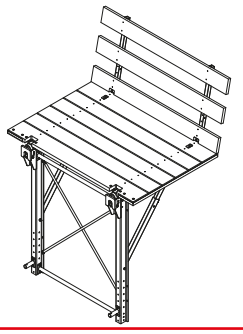

Cod. N°	Peso Kg
Cod. n°	Weight
Code Nr.	Gewicht kg
Код N°	Вес, кг
8168793	300,00

FMR 150/170
MENSOLA DI COMPENSO
INFILL BRACKET
AUSGLEICHSKONSOLE
ДОБОРНЫЕ ПОДМОСТИ

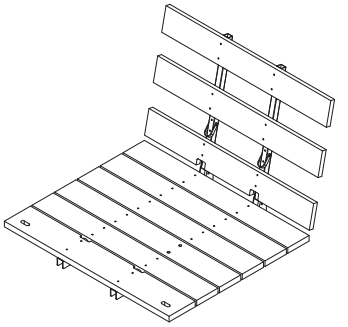

Cod. N°	Peso Kg
Cod. n°	Weight
Code Nr.	Gewicht kg
Код N°	Вес, кг
8168806	118,00

FMR 100/230
MENSOLA SOTTOPONTE
TRAILING WORK
KONSOLE AUFFANGGERÜST
НИЖНИЕ ПОДМОСТИ

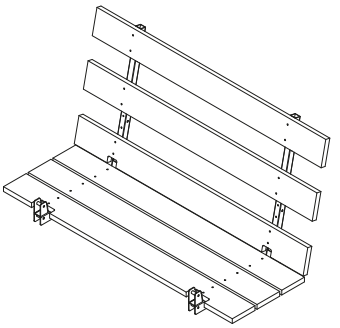

Cod. N°	Peso Kg
Cod. n°	Weight
Code Nr.	Gewicht kg
Код N°	Вес, кг
8168812	150,00

FMR 150/170
MENSOLA DI COMPENSO SOTTOPONTE
TRAILING WORK PLATFORM INFILL BRACKET
AUSGLEICHSKONSOLE AUFFANGGERÜST
ДОБОРНЫЕ НИЖНИЕ ПОДМОСТИ

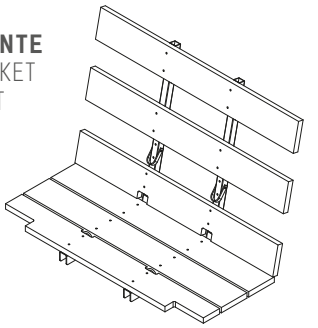

Cod. N°	Peso Kg
Cod. n°	Weight
Code Nr.	Gewicht kg
Код N°	Вес, кг
8168821	100,00

COMPLESSIVO PIANALE PER ANGOLI
BRACKET ASSEMBLY
FOR CORNERS
BODENELEMENTE FÜR ECKEN
(KOMPLETT)
ДОБОРНЫЙ ЭЛЕМЕНТ ДЛЯ
УГЛОВЫХ ПЛАТФОРМ

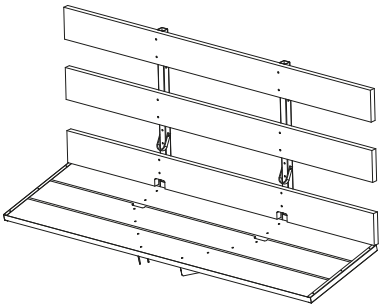

Cod. N°	Peso Kg
Cod. n°	Weight
Code Nr.	Gewicht kg
Код N°	Вес, кг
8168839	92,00

COMPLESSIVO PIANALE ANGOLO SOTTOPONTE
CORNER PLATFORM FOR UNDERBRIDGE
NACHLAUFECKENBÜHNE
ДОБОРНЫЙ ЭЛЕМЕНТ ДЛЯ УГЛОВЫХ
НИЖНИХ ПЛАТФОРМ

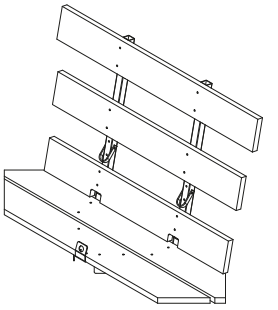

Cod. N°	Peso Kg
Cod. n°	Weight
Code Nr.	Gewicht kg
Код N°	Вес, кг
8168861	90,00

TRAVE VERTICALE INFERIORE L=2000
LOWER VERTICAL BEAM L. 2000
UNTERER VERTIKALER BALKEN L. 2000
НИЖНЯЯ ВЕРТИКАЛЬНАЯ БАЛКА L=2000

Cod. N°	Peso Kg
Cod. n°	Weight
Code Nr.	Gewicht kg
Код N°	Вес, кг
8168804/C	26,00

PUNTONE SUPPLEMENTARE INCLINATO L=3000
SUPPLEMENTARY INCLINED PROP. L. 3000
ZUSÄTZLICHE GEGENSTREBE, GENEIGT. 3000
ДОПОЛНИТЕЛЬНЫЙ НАКЛОННЫЙ ЭЛЕМЕНТ L=3000

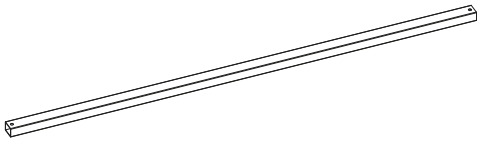

Cod. N°	Peso Kg
Cod. n°	Weight
Code Nr.	Gewicht kg
Код N°	Вес, кг
8168805	18,50

COMPLESSIVO TUBO DI COLLEGAMENTO TRAVE VERTICALE INFERIORE
JUNCTION TUBE
VERBINDUNGSROHR
ТРУБЧАТЫЙ ВЕРТИКАЛЬНЫЙ НИЖНИЙ СОЕДИНИТЕЛНЫЙ ЭЛЕМЕНТ

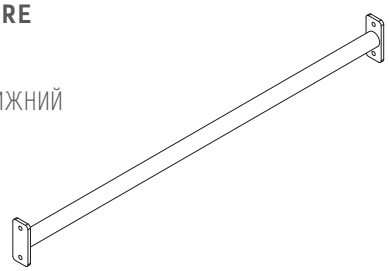

Cod. N°	Peso Kg
Cod. n°	Weight
Code Nr.	Gewicht kg
Код N°	Вес, кг
8168798/C	6,20

TELAI DI RIPRESA FM | SHUT FRAME FM

BETONIERGERÜST FM | СЪЕМНЫЙ ЩИТ FM

I Telai di ripresa FM sono la perfetti per l'utilizzo come supporto rampante e/o come passerella di servizio.
I Telai di ripresa FM possono essere utilizzate anche come mensole diga per il getto monofaccia.
Si adattano a qualsiasi tipo di cantiere ed hanno la possibilità di realizzare mensole fino a 6 metri di lunghezza.

FM shutting Frames are ideal when used as climbing support and/or service walkway.
FM shutting Frames can also be used as embankment brackets or for the single jet casting.
They adapt to any type of site and allow creating brackets up to 6 metres high.

Die Kletterrahmen FM eignen sich ideal für die Verwendung als Kletterstütze und/oder Betonierbühne.
Die Kletterrahmen FM können auch als Sperrenkonsolen für den Guss von einhäuptigen Wänden verwendet werden.
Sie eignen sich für jeden beliebigen Baustellentyp und können Konsolen mit bis zu 6 m Länge realisieren.

Вспомогательные каркасы ФМ идеальны для использования в качестве опоры для поднятия вверх и/или как служебные переходы.
Вспомогательные каркасы ФМ также могут быть использованы в качестве панелей заграждений для односторонней отливки.
Могут быть приспособлены для всех типов строительных площадок и также дают возможность создать панели до 6 метров длиной.

TELAIO FM
FM FRAME
FM-RAHMEN
КАРКАС ФМ

Cod. N° Cod. n° Code Nr. Код N°	Peso kg Weight Gewicht kg Вес, кг
8169319	119,00

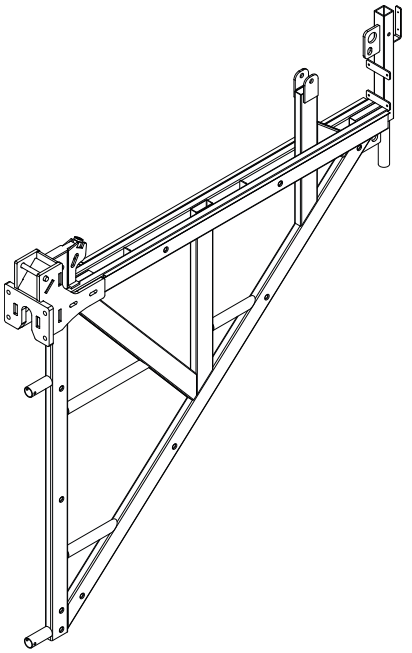

MONTANTE PARAPETTO SISTEMA FM
FM SYSTEM SCAFFOLDING UPRIGHT
GELÄNDERPFOSTEN FM-SYSTEM
ВОСХОДЯЩИЙ ПАРАПЕТ СИСТЕМЫ ФМ

Cod. N° Cod. n° Code Nr. Код N°	Peso kg Weight Gewicht kg Вес, кг
7161796	6,00

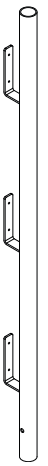

MORSETTO FISSAGGIO TRAVI H20 UNP100/120
FIXING CLAMP FOR WOOD H20 UNP100/120
BEFESTIGUNGSZWINGE FÜR HOLZ TRÄGER
КРЕПЕЖНЫЙ ЗАЖИМ ДЛЯ ДЕРЕВЯННЫХ БАЛОК И ПРОСВЕРЛЕННАЯ БАЛКА В СБОРЕ

Cod. N° Cod. n° Code Nr. Код N°	Peso kg Weight Gewicht kg Вес, кг
8169102	0,60

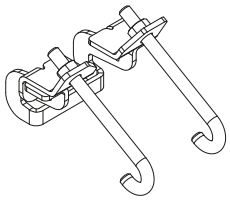

TRAVE DI COLLEGAMENTO PANNELLI/MENSOLA FM
FM PANELS/BRACKET CONNECTING BEAM
VERBINDUNGSBALKEN PANEELE/KONSOLE FM
СОЕДИНИТЕЛЬНАЯ БАЛКА ПАНЕЛИ/ПЕРЕКРЫТИЯ ФМ

Cod. N° Code n° Cod. Nr. Cod. Nr.	Peso kg Poids kg Peso kg Peso kg
7161831	24,40

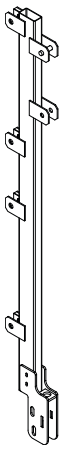

PUNTONE DI PORTATA L=1700-2300 mm
STRUT WITH BEARING CAPACITY L=1700-2300 mm
TRAGSTÜTZE L=1700-2300MM
НЕСУЩАЯ СТОЙКА L=1700-2300 MM

Cod. N° Code n° Cod. Nr. Cod. Nr.	Peso kg Poids kg Peso kg Peso kg
8169004	32,00

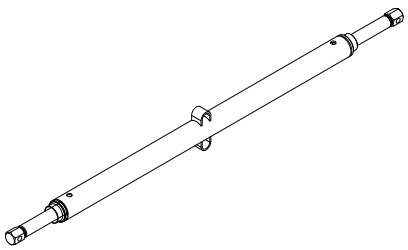

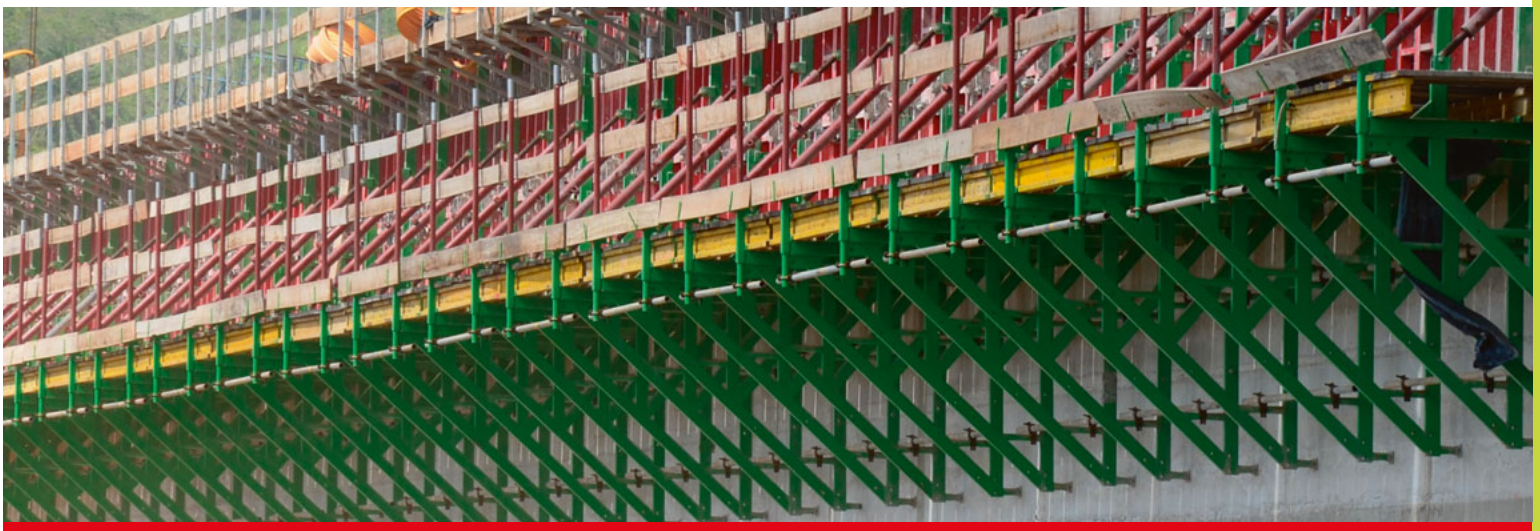

BOCCOLA DI AGGANCIO MENSOLA CON VITE
BRACKET ATTACHMENT BUSH
BUCHSE ZUM ANBRINGEN DER KONSOLE
ВТУЛКА КРЕПЕЖНАЯ С БОЛТОМ

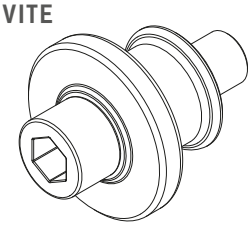

Mis. mm Mis Maße Размер	Cod. N° Cod. n° Code Nr. Код N°	Peso kg Weight Gewicht kg Вес, кг
M24x70	8168810/C	1,00
M27x70	8169268/C	1,30
M33x90	7160957/C	2,40

PIASTRINA DI FISSAGGIO CONO
ATTACHMENT CONE
KUPPLUNGSZAPFEN
ПЛАСТИНА КРЕПЕЖА КОНУСА

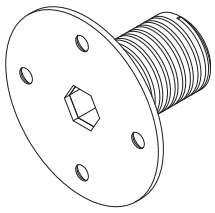

Mis. mm Mis Maße Размер	Cod. N° Cod. n° Code Nr. Код N°	Peso kg Weight Gewicht kg Вес, кг
M24	8168817	0,15
M27	8169264	0,20
M33	8169255	0,30

CONO DI AGGANCIO
ATTACHMENT CONE
KUPPLUNGSZAPFEN
КОНУС КРЕПЕЖНЫЙ

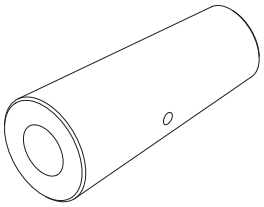

Mis. mm Mis Maße Размер	Cod. N° Cod. n° Code Nr. Код N°	Peso kg Weight Gewicht kg Вес, кг
DIW 15/M24	8168870	0,65
DIW 20/M27	8169265	0,78
DIW 26,50/M33	8169256	0,90

PIASTRA ANCORAGGIO A PERDERE
NON-RECOVERABLE ANCHOR PLATE
ORTSFESTE VERANKERUNGSPLATTE
ЗАКЛАДНАЯ КРЕПЕЖНАЯ ДЕТАЛЬ

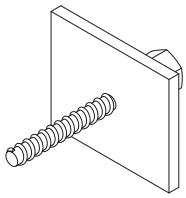

Mis. mm Mesurer Medir Medir	Cod. N° Code n° Cod. Nr. Cod. Nr.	Peso kg Poids kg Peso kg Peso kg
DIW 15 L.160	8168818	1,30
DIW 20 L.480	8169267	2,60

CHIAVE A BRUGOLA ESAGONALE
CLÉ ALLEN HAXAGONALE
LLAVE ALLEN HEXAGONAL
CHAVE ALLEN SEXTAVADA

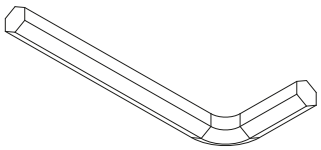

Mis. mm Mis Maße Размер	Cod. N° Cod. n° Code Nr. Код N°	Peso kg Weight Gewicht kg Вес, кг
12 mm	8168868	0,20
14 mm	8169271	0,40
19 mm	8168869	0,50

CHIAVE QUADRATA
SQUARE SECTION SOCKET KEY
IMBUSSCHLÜSSEL VIERECKIG
ТОРЦОВЫЙ КВАДРАТНЫЙ
КЛЮЧ

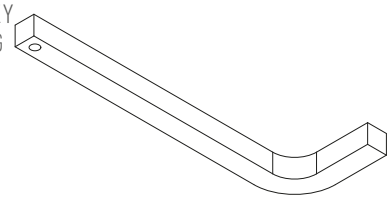

Mis. mm Mis Maße Размер	Cod. N° Cod. n° Code Nr. Код N°	Peso kg Weight Gewicht kg Вес, кг
18mm	8168870	0,80
20mm	8169266	1,00

TRIANGOLO DI SPINTA H3000 CON ATTACCHI PER MENSOLA

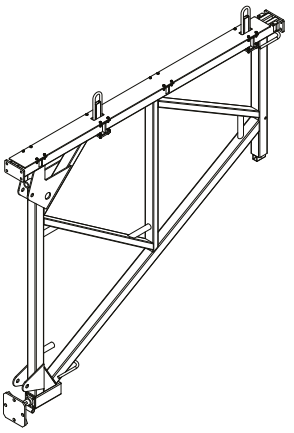

Cod. N° Code n° Cod. Nr. Cod. Nr.	Peso kg Poids kg Peso kg Peso kg
7161577/C	410,00

PROLUNGA INFERIORE H1500 CON ATTACCO PER MENSOLA

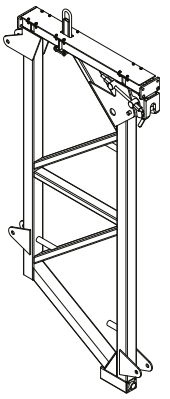

Cod. N° Code n° Cod. Nr. Cod. Nr.	Peso kg Poids kg Peso kg Peso kg
7162048/C	396,00

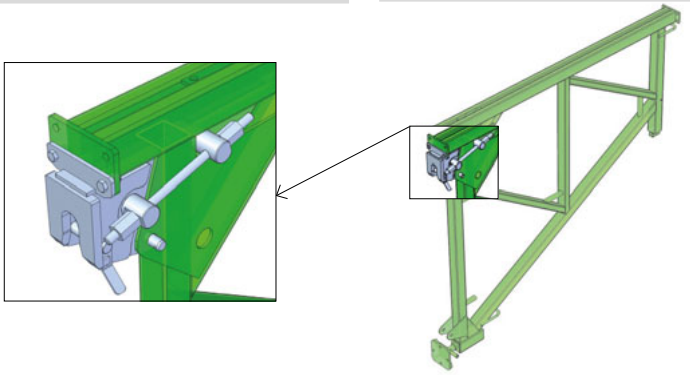

ANCORAGGI PER TRIANGOLI DI SPINTA
ANCHORING FOR THRUST TRIANGLES
ANSCHLAGDREIECK VERANKERUNG
АНКЕРОВКА ТРЕУГОЛЬНЫХ
ОПОРНЫХ ЭЛЕМЕНТОВ

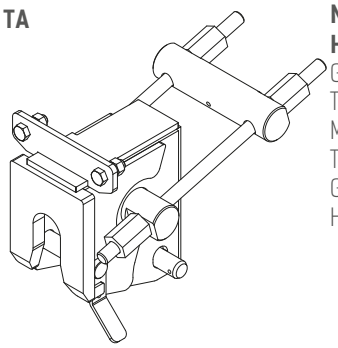

Cod. N° Code n° Cod. Nr. Cod. Nr.	Peso kg Poids kg Peso kg Peso kg
7161570/C	90,00

MORSETTO DI FISSAGGIO PER TRAVI H20 SU TRIANGOLO DI SPINTA
GRIFFE DE FIXATION POUR POUTRES H20 ON TRIANGLE DE POUSSEE
MORDAZA DE FIJACIÓN PARA VIGAS H20 ON TRIÁNGULO DE EMPUJE
GRAMPO DE FIXAÇÃO PARA VIGAS H20 ON TRIÂNGULO DE EMPUXO

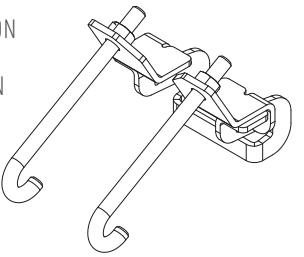

Cod. N° Code n° Cod. Nr. Cod. Nr.	Peso kg Poids kg Peso kg Peso kg
7161572	1,00

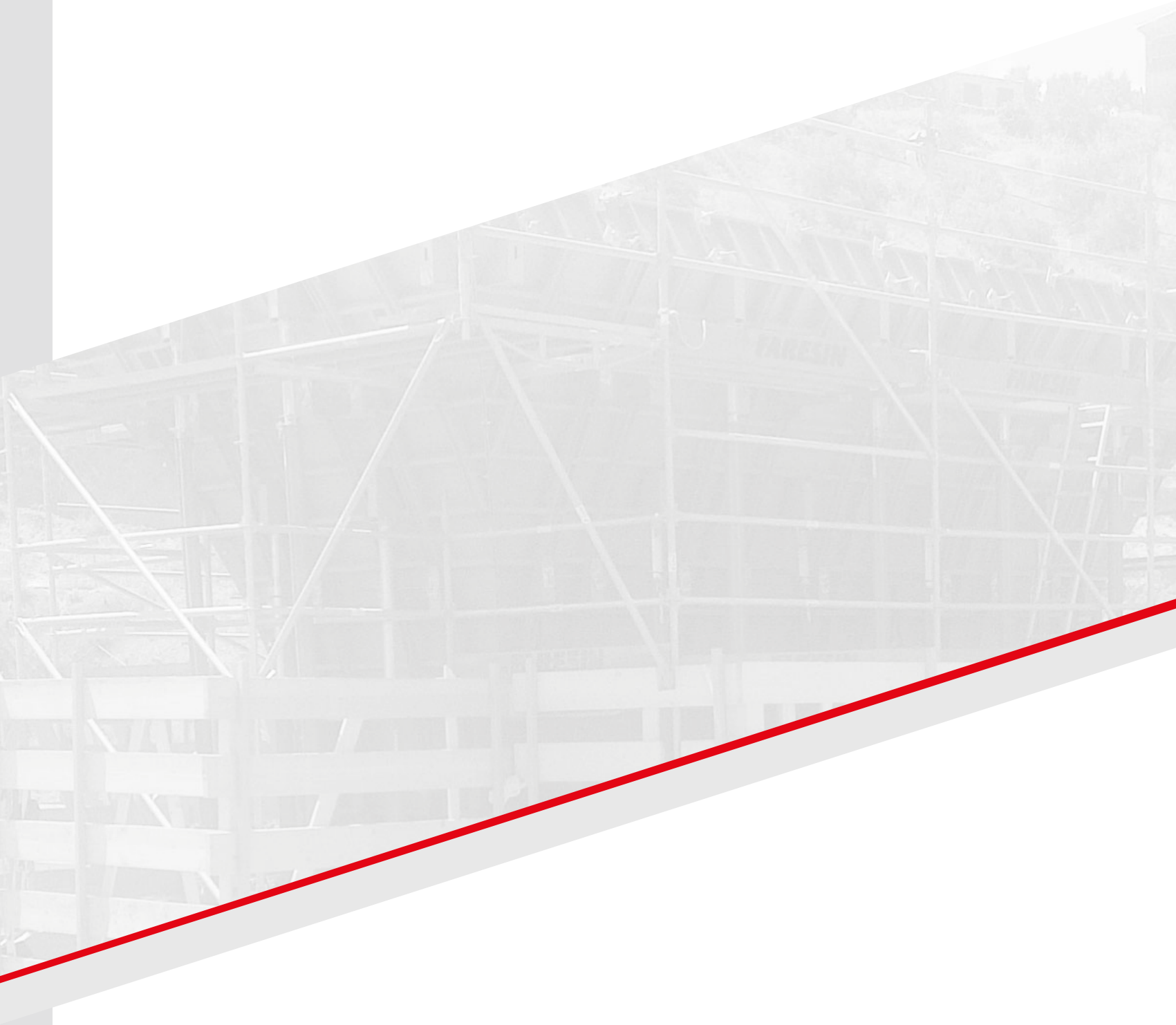

PIANALI RAMPANTI

RAMPANT PLATFORMS
RAMPENBÜHEN
ПОДВЕСНЫЕ ПЛАТФОРМЫ

ELEMENTI
COMPONENTS
ELEMENTE
ЭЛЕМЕНТЫ

PIANALI RAMPANTI | RAMPANT PLATFORMS

RAMPENBÜHEN | ПОДВЕСНЫЕ ПЛАТФОРМЫ

La soluzione ideale per realizzare piattaforme interne a vani ascensori ad altezza elevata, in quanto muniti di sistemi di sicurezza antisganciamento.
I pianali permettono di creare una superficie stabile per le lavorazioni del personale in cantiere e la posa dei casseri. Grazie ai nuovi piani di lavoro di possono effettuare lavorazioni all'interno dei vani ascensori od altro, con una misura minima di 1,5x1,5 m., fino ad un massimo di 3,5x3,5 metri. con pochi e semplici tiri di gru è possibile lo sganciamento e il successivo riposizionamento del pianale per prepararlo alla realizzazione della fase successiva di getto.

the safety lock system makes this the ideal solution for creating internal platforms for elevator housings at elevated heights.
the platforms make it possible to create a stable surface for job site workers and for erecting formwork.
these new work platforms make it possible to execute structures inside elevator housings or similar, with minimum measurements of 1.5x1.5 m and up to a maximum of 3.5x3.5 metres. With just a few simple crane manoeuvres the platforms can be released and repositioned ready for the next concrete pour.

Die ideale Lösung zur Errichtung von plattformen innerhalb von Aufzugschächten mit beträchtlicher höhe, da sie mit Systemen zur Sicherung gegen Lösen ausgestattet sind.
Die Flächengerüste gestatten die Errichtung stabiler Arbeitsflächen für das Baustellenpersonal und das Anbringen der Verschalungen. Dank der neuen Arbeitsflächen mit maßen von 1,5 x 1,5 bis 3,5 x 3,5 metern können Arbeiten im Innern von Aufzugschächten und ähnlichen orten ausgeführt werden. mit wenigen einfachen Kranzügen kann das Flächengerüst gelöst und versetzt werden, um es für den nächsten Betonierungstakt vorzubereiten.

является идеальным решением для устройства внутренних платформ лифтовых шахт на большой высоте, так как снабжены защитной системой, препятствующей открреплению.
Платформы позволяют создать устойчивую плоскость, которая позволяет производить необходимые работы и опирать щиты. Благодаря подобной новой системе возможно производить работы внутри лифтовых шахт или подобных им конструкций, имеющих минимальный размер 1,5x1,5 м и максимальный - 3,5x3,5 м.
Несколько маневров краном - и платформу можно легко отцепить и переставить на другое место, для того, чтобы подготовить для последующего этапа заливки.

COMPLESSIVO TRAVE CON STAFFE
GIRDER WITH HOLES ASSEMBLY WITH BRACKETS
LOCHTRÄGER MIT BÜGELN
ЭЛЕМЕНТ КРЕПЕЖНЫЙ С ОТВЕРСТИЯМИ

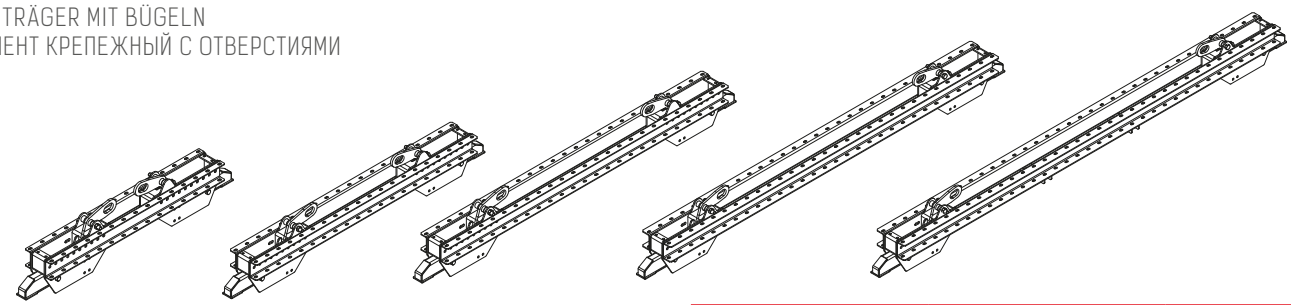

Mis. mm Mis Maße Размер	Cod. N° Cod. n° Code Nr. Код N°	Peso Kg Weight Gewicht kg Вес, кг
L=1450/2000	8168986/C	102,00
L=1950/2500	8168987/C	110,00
L=2450/3000	8168988/C	118,00
L=2950/3500	8168989/C	140,00
L=3450/4000	8168985/C	155,00
L=3950/4500	7165004/C	162,00

TRAVE TRASVERSALE ESTERNO
EXTERNAL CROSS BEAM
AUSSENQUERTRÄGER L
ПОПЕРЕЧНАЯ ВНУТРЕННЯЯ БАЛКА

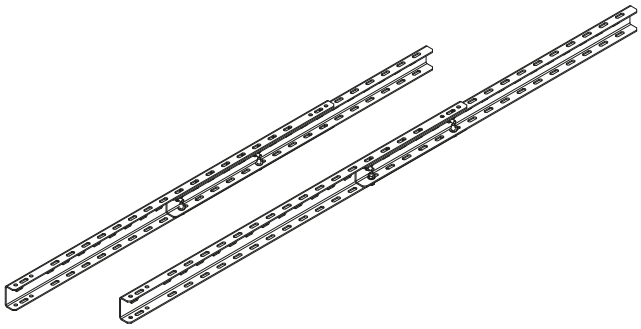

Mis. mm Mis Maße Размер	Cod. N° Cod. n° Code Nr. Код N°	Peso Kg Weight Gewicht kg Вес, кг
L=1420	8168990	9,50
L=1760	8168994	11,50

TRAVE TRASVERSALE INTERNO
INTERNAL CROSS GIRDER
INNER QUERTRÄGER
ПУЧКА КРЕСТ ВНУТРЕННИЙ

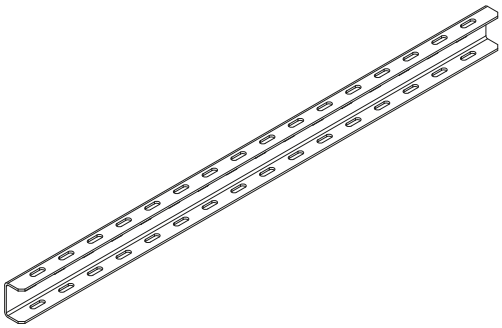

Mis. mm Mis Maße Размер	Cod. N° Cod. n° Code Nr. Код N°	Peso Kg Weight Gewicht kg Вес, кг
L=1420	8168991	8,50

COMPLESSIVO STAFFA
BRACKET ASSEMBLY
BÜGELSATZ
СКОБА В СБОРЕ

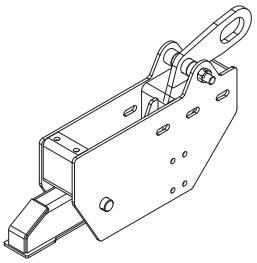

Cod. N°	Peso Kg
Cod. n°	Weight
Code Nr.	Gewicht kg
Код N°	Вес, кг
8168992	38,00

COMPLESSIVO STAFFA MONTANTE PARAPETTO PIANALE
PLATFORM HANDRAIL UPRIGHT BRACKET ASSEMBLY
BÜGELSATZ GELÄNDERPFOSTEN FÜR TRITTEBENE
СКОБА СТОЙКИ ОГРАЖДЕНИЯ
ПЛАТФОРМЫ В СБОРЕ

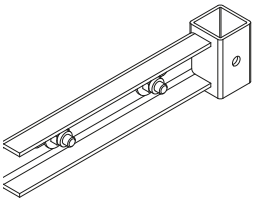

Cod. N°	Peso Kg
Cod. n°	Weight
Code Nr.	Gewicht kg
Код N°	Вес, кг
8168995/C	3,50

SCATOLA RECUPERABILE PER NICCHIE APPOGGIO CUNEO
REUSABLE BEAM FASTENING BOX
HERAUSNEHMBARER KASTEN FÜR KEILAUFLAGENISCHE
БОКС С НИШАМИ ДЛЯ КЛИНЬЕВ (МНОГОРАЗОВОГО ИСПОЛЬЗОВАНИЯ)

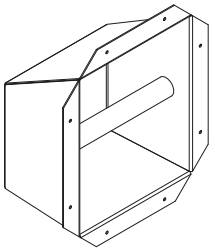

Cod. N°	Peso Kg
Cod. n°	Weight
Code Nr.	Gewicht kg
Код N°	Вес, кг
8169040	2,00

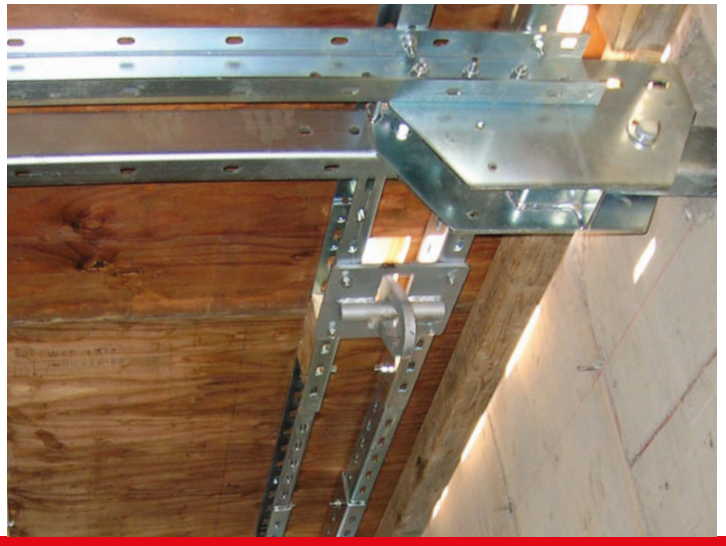

STAFFA APPOGGIO PIANALI
STÜTZBÜGEL PLATTFORM
PANELS SUPPORT MOUNT
ОПОРНАЯ СКОБА ДЛЯ ПЛАТФОРМ

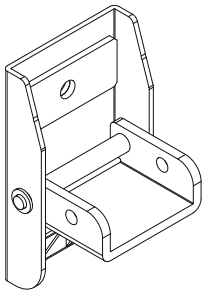

Cod. N° Code n° Cod. Nr. Cod. Nr.	Peso kg Poids kg Peso kg Peso kg
7162209	17,30

ELEMENTO DI CONNESSIONE PER TRAVA FORATA UNP120 PER PIANALE RAMPANTE
ELEMENT FOR CONNECTING UNP120 DRILLED BEAM AND CLIMBING PANEL
VERBINDUNGSELEMENT FÜR LOCHBALKEN UNP120 FÜR KLETTERPLATT-FORM
СОЕДИНИТЕЛЬНЫЙ ЭЛЕМЕНТ ДЛЯ БАЛКИ С ОТВЕРСТИЯМИ UNP120 ДЛЯ ВОСХОДЯЩЕЙ ПЛАТФОРМЫ.

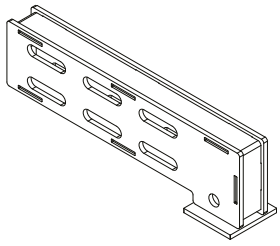

Cod. N° Code n° Cod. Nr. Cod. Nr.	Peso kg Poids kg Peso kg Peso kg
7162210/C	8,90

COMPLESSIVO TRAVE FORATO UNP120
STEEL GIRDER WITH HOLES
LOCHTRÄGER
ПРОФИЛЬНЫЙ ЭЛЕМЕНТ С ОТВЕРСТИЯМИ

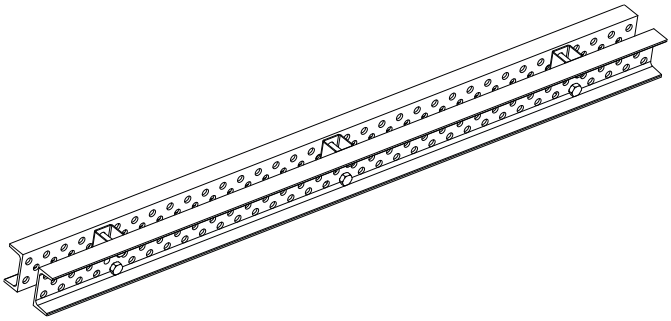

Mis. mm Mesurer Medir Medir	Cod. N° Code n° Cod. Nr. Cod. Nr.	Peso kg Poids kg Poids kg Peso kg
750	8169199/C	18,70
890	7162231/C	21,70
950	8169200/C	23,50
1010	7162226/C	24,50
1190	7161672/C	30,10
1490	8169201/C	35,60
1670	7162535/C	40,00
1730	7162225/C	40,80
1730	7162518/C	41,00
1850	7162227/C	43,50
1970	8169202/C	47,80
2090	8169212/C	50,00
2149	7169002/C	51,00
2450	8169203/C	59,10
2570	7169001/C	61,00
2690	7161866/C	62,60
2810	7161864/C	65,50
2990	8169204/C	70,40
3950	7162521/C	94,00
3950	8169205/C	93,90
4970	8169206/C	116,40
5990	8169207/C	139,00

ANCORAGGI PER PIANALI | ANCHORING FOR PLATFORMS |
ANKER FÜR PLATTFORM | АНКЕРОВКА ДЛЯ ПЛАТФОРМЫ

PIASTRINA DI FISSAGGIO CONO
ATTACHMENT CONE
KUPPLUNGSZAPFEN
ПЛАСТИНА КРЕПЕЖА КОНУСА

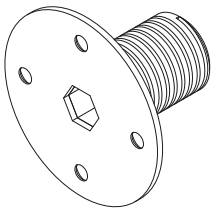

Mis. mm Mesurer Medir Medir	Cod. N° Code n° Cod. Nr. Cod. Nr.	Peso kg Poids kg Peso kg Peso kg
M24	8168817	0,15

CONO DI AGGANCIO
ATTACHMENT CONE
KUPPLUNGSZAPFEN
КОНУС КРЕПЕЖНЫЙ

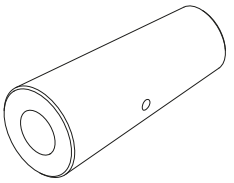

Mis. mm Mesurer Medir Medir	Cod. N° Code n° Cod. Nr. Cod. Nr.	Peso kg Poids kg Peso kg Peso kg
DIW 15/M24	8168870	0,65

PIASTRA ANCORAGGIO A PERDERE
NON-RECOVERABLE ANCHOR PLATE
ORTSFESTE VERANKERUNGSPLATTE
ЗАКЛАДНАЯ КРЕПЕЖНАЯ ДЕТАЛЬ

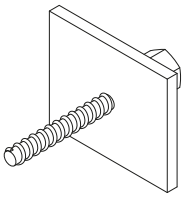

Mis. mm Mesurer Medir Medir	Cod. N° Code n° Cod. Nr. Cod. Nr.	Peso kg Poids kg Peso kg Peso kg
DIW 15 L.160	8168818	1,30

CHIAVE QUADRATA
SQUARE SECTION SOCKET KEY
IMBUSSCHLÜSSEL VIERECKIG
ТОРЦОВЫЙ КВАДРАТНЫЙ
КЛЮЧ

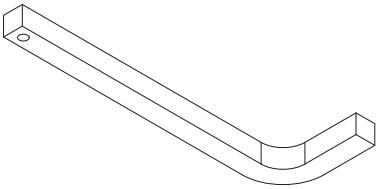

Mis. mm Mesurer Medir Medir	Cod. N° Code n° Cod. Nr. Cod. Nr.	Peso kg Poids kg Peso kg Peso kg
18mm	8168870	0,80

CHIAVE A BRUGOLA ESAGONALE
ALLEN KEY
IMBUSSCHLÜSSEL SECHSECKING
ТОРЦОВЫЙ ШЕСТИГРАННЫЙ
КЛЮЧ

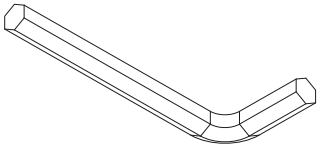

Mis. mm Mesurer Medir Medir	Cod. N° Code n° Cod. Nr. Cod. Nr.	Peso kg Poids kg Peso kg Peso kg
12 mm	8168868	0,20
19 mm	8168869	0,50

FARESIN
FARESIN
FARESIN